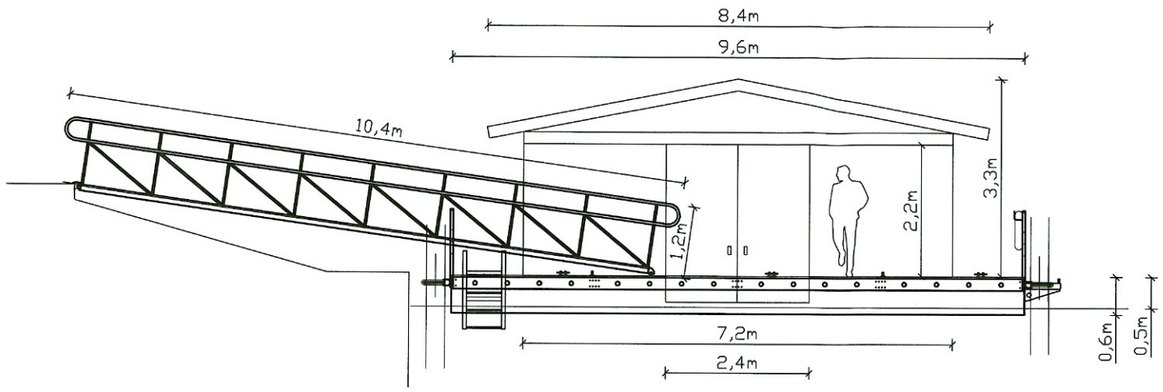

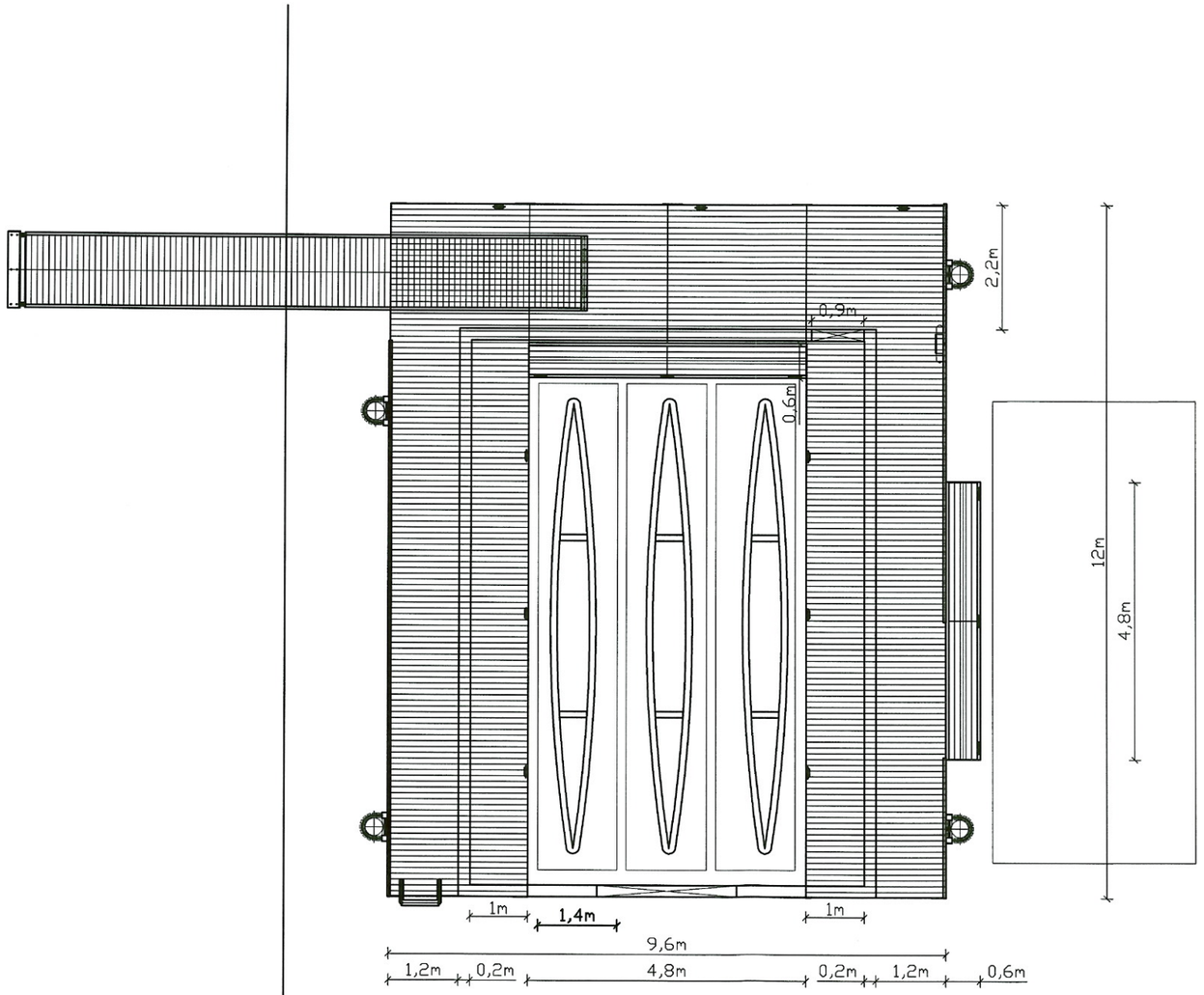

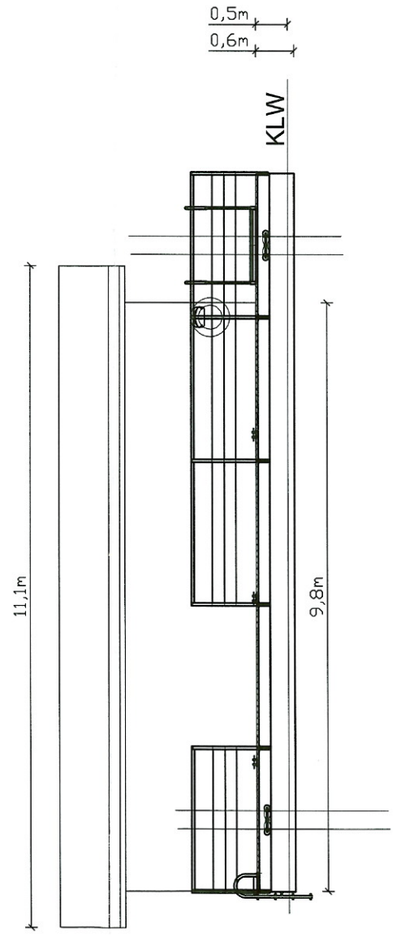

SPECYFIKACJA:
1 × Platforma pływająca modyfikowana FPS-Q1296
1 × Wiata drewniana FPS-W1184
1 × Trap FPS-T1013
11 × Słupek FPS (różne rodzaje)
8 × Reling FPS-RR240
18 × Końcówka FPS-KLP15
1 × Wieszak FPS-WKU00
1 × Koło rat. z rzutką FPS-MARS
1 × Bosak FPS-RATEX
9 × Knaga FPS-KCM25
1 × Drabinka rat. FPS-DR406
65 mb × Lina poręczowa FPS-LP12
9,6 mb. ×Półpokład FPS-PP606

KOTWIECZENIE:
4 × uzda FPS-UK300M
MIEJSCA CUMOWNICZE:
3 dla kajaków 1,4m × 8,4m
2 dodatkowe 3,5m × 8m

mgr inż. Michał Oleksyn
uprawnienia w specialności
architektoniczna bez ograniczeń
nr uprawnień MAZ/0100/PBA/24/2009

Producent:
Floating Platform System
F. W. 'GULIVER' Jacek Ziółkowski
www.promenada.biz mob. 502 06 07 41
05-300 Mińsk Maz., Gen. K. Sosnkowskiego 24

Temat rys: Platforma zadaszona dla łodzi działka 8/13/Górzyca	Wykonał: inż. A. Kieliszczyk	Podpis: Anna Kieliszczyk
	Sprawdził: J. Ziółkowski	Podpis: Jacek Ziółkowski
Lokalizacja: Piła	Skala: 1:100	Format: A3 / Aktualizacja: 1/2013
Data: 3.06.2013 rok	Nr rys: FPS.SQ.Q1296.01	

Niniejszy projekt stanowi wyłączna własność FLOATING PLATFORM STYSTEM (F.W. 'GULIVER' J.Ziółkowski) i stanowi tajemnicę przedsiębiorstwa w rozumieniu ustawy o zwalczaniu nieuczciwej konkurencji (Dz. U. Nr 47 z 1993 r, poz. 211 z późniejszymi zmianami). Zakazuje się rozpowszechnianie, kopiowanie i wykorzystywanie projektu stanowiącego tajemnicę przedsiębiorstwa bez zgody właściciela w rozumieniu przepisów tej ustawy pod rygorem odpowiedzialności cywilnej i karnej.